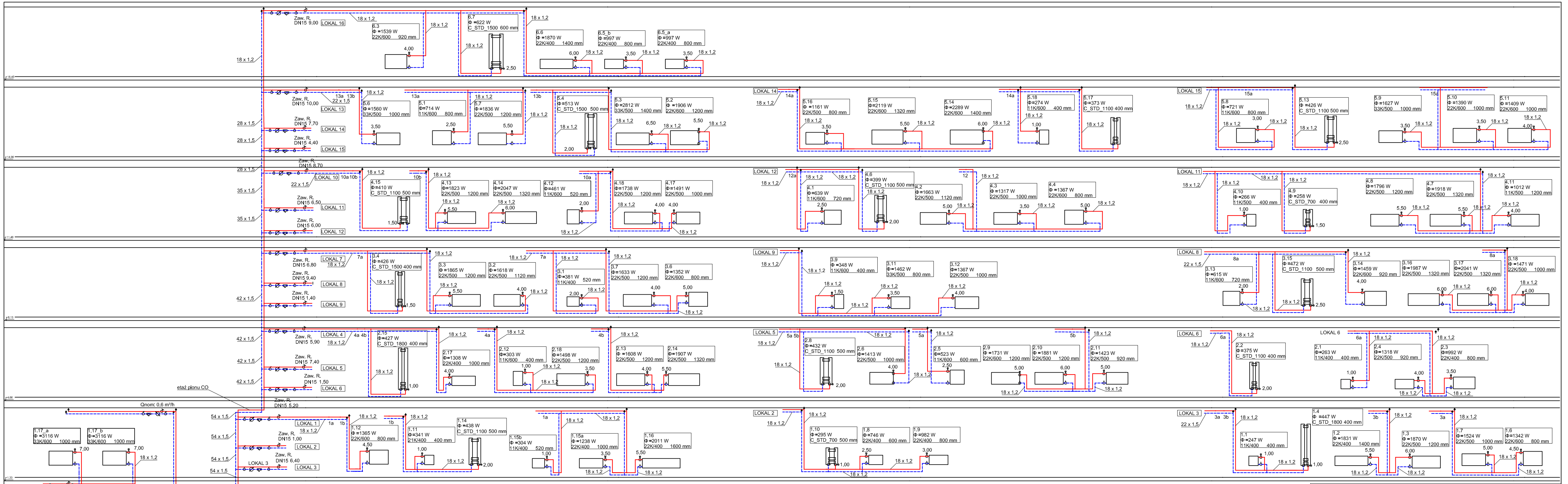

UWAGA:

1.WYKONAWCA ZOBOWIĄZANY JEST DOKŁADNIE ZAPOZNAĆ SIĘ Z PROJEKTEM I WARUNKAMI ISTNIEJĄCYMI NA PLACU BUDOWY A TAKŻE SPRAWDZIĆ WYMIARY NA BUDOWIE I PRZEKAZAĆ INFORMACJE O ROZBIEŻNOŚCIACH JEDNOSTCE PROJEKTOWEJ PRZED ZAMÓWIENIENIEM URZĄDZEŃ,

2.WSZYSTKIE ROBOTY MAJĄ BYĆ WYKONANE ZGODNIE Z WYMAGANIAMI OKREŚLONYMI PRZEZ PRAWO BUDOWLANE I WSZELKIE UWARUNKOWANIA PRAWNE I TECHNICZNE DOTYCZĄCE SZTUKI BUDOWLANEJ,

3.RYSUNKI NALEŻY ROZPATRYWAĆ ŁĄCZNIE Z CZĘŚCIĄ OPISOWĄ DOKUMENTACJI ORAZ Z OPRACOWANIAMI BRANŻOWYMI,

4.WSZYSTKIE PRZEJŚĆ INSTALACJI C.O. PRZEZ SCIANY NALEŻY PROWADZIĆ W RURACH OCHRONNYCH

OZNACZENIA RYSUNKOWE:
Instalacja c.o. :

	Instalacja C.O. zasilanie/powrót
18 x 1,2 22 x 1,5	średnice rurociągów: - rury stalowe - rury z tworzywa sztucznego
	zawór termostatyczny
	zawór odcinający kulowy
	zawór równoważący
	Skrzynka Pomiarowa

- INSTALACJA C.O.
- PRZEWODY IMPULSOWE CIEPŁOMIERZA
- INSTALACJA C.W.U CYR
- INSTALACJA C.W.U

1. CIEPŁOMIERZ LEC 5 FIRMY APATOR KFAP Sp z o.o.
2. PRZEPŁYWOMIERZ WIRNIKOWY GWF UNICO DN 15 Qn=0,6
3. TRÓJNIK INSTALACYJNY Z CZUJNIKIEM TEMPERATURY
4. FILTR SIATKOWY DO ARMATURY CIEPŁOWNICZEJ DN 15
5. ZAWÓR KULOWY GLOBO_H DN15
6. ZAWÓR RÓWNOWAŻĄCY STAD_bez odw DN10
7. WODOMIERZ SKRZYDEŁKOWY DN 15 Qn=1,0 m3/h
8. ZAWÓR ODCINAJĄCY DN 15
9. FILTR SIATKOWY DN15
10. ZAWÓR ZWROTNY DN 15

SCHEMATY MIESZKANIOWEGO
ZESPOŁU OPOMIAROWANIA
LOKALIZACJA PODSTROPOWA NATYNKOWA

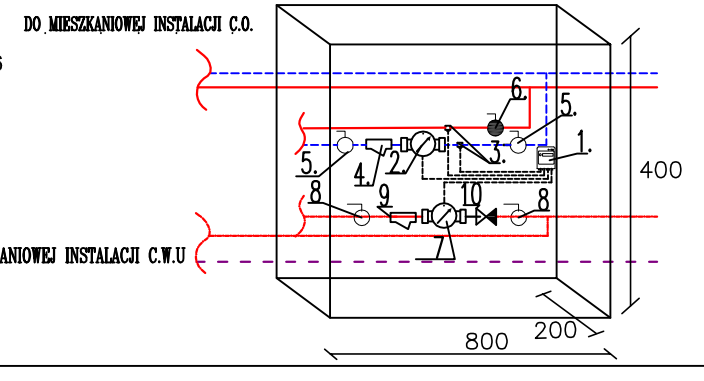

A—KAN
Biuro Projektów
ul. Niezapominajek 1a/2
30-239 Kraków
email: biuro@a-kan.pl
tel. kom. 693 23 55 61
NIP 684 135 97 02

INWESTOR: Gmiana Miejska Kraków, Zarząd Budynków Komunalnych w Krakowie, ul. Bolesława Czerwieńskiego 16, 31-319 Kraków		STADIUM: Projekt Wykonawczy
ZADANIE: Likwidacja niskiej emisji. Budowa wewnętrznej instalacji centralnego ogrzewania i ciepłej wody użytkowej, oraz przebudowa istniejącej instalacji gazu w budynku wielorodzinnym przy ul. Władysława Syrokomli 5 w Krakowie, na działce nr ewid. 211 obrębu 7 Kraków-Zwierzyniec		BRANŻA: SANITARNA
		SKALA: 1:100
TYTUŁ: INSTALACJA C.O. - ROZWINIĘCIE		NR RYSUNKU: CO-08
IMIĘ I NAZWISKO:	NR UPRAWNIEŃ I SPECJALNOŚĆ:	DATA: / PODPIS:
OPRACOWAŁ: mgr inż.Sabina Białoliska, mgr inż.Tomasz Odrzywołek		04.2017
PROJEKTANT: mgr inż. Anna Kandefer	PDK/0196/POOS/10 Specjalność instalacyjna w zakresie sieci, instalacji i urządzeń cieplnych,wentylacyjnych,gaz, wod.i kan.	04.2017
SPRAWDZAJĄCY: mgr inż.Tomasz Mędrala	MAP/0259/POOS/06 Specjalność instalacyjna w zakresie sieci, instalacji i urządzeń cieplnych,wentylacyjnych,gaz, wod.i kan.	04.2017