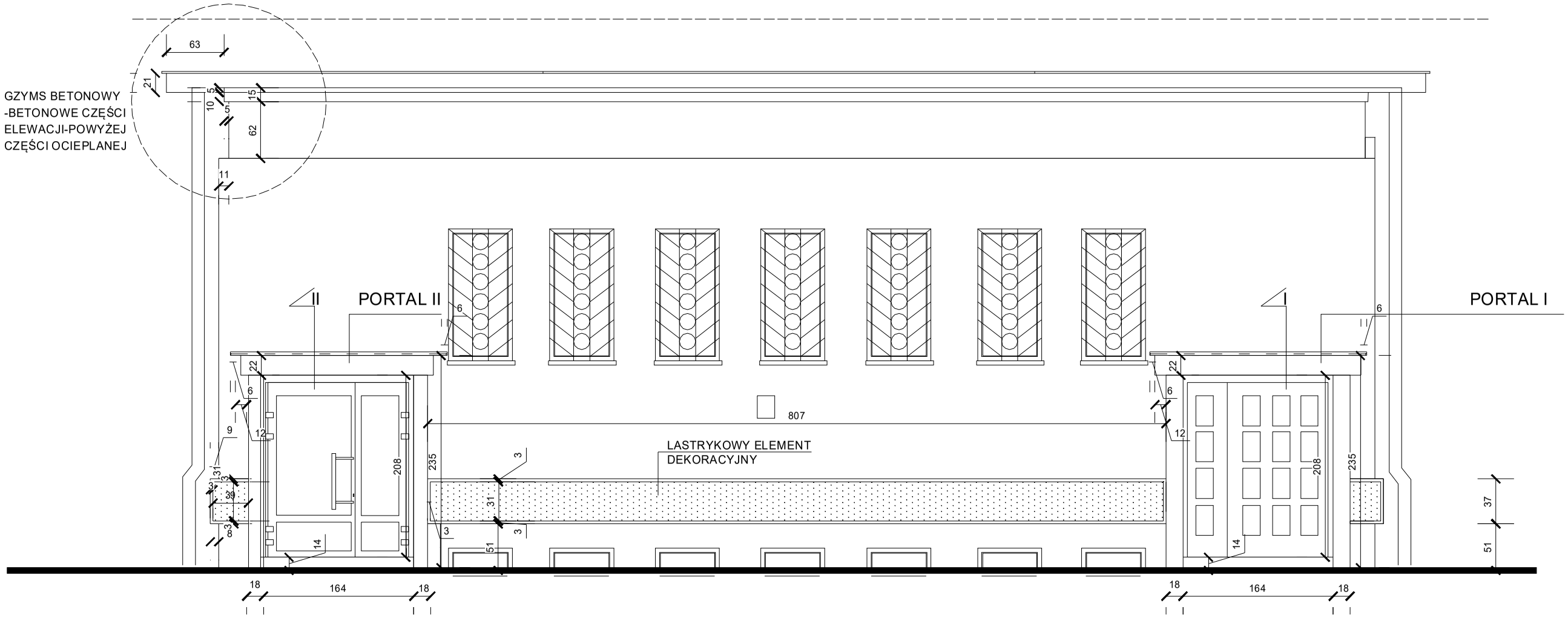

WIDOK Z BOKU

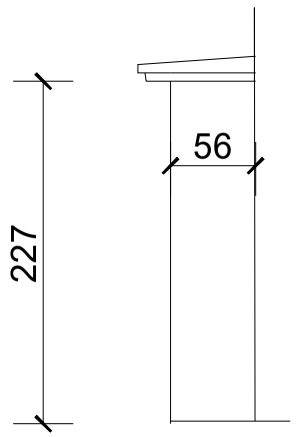

PORTAL II

WIDOK

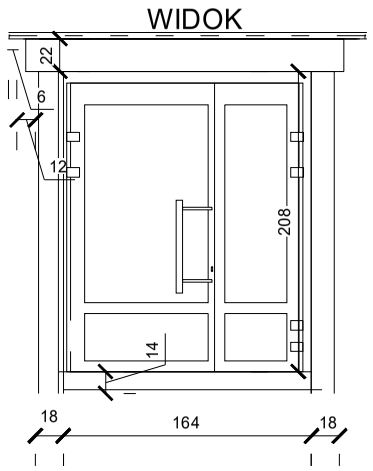

PORTAL II

PRZEKRÓJ II-II

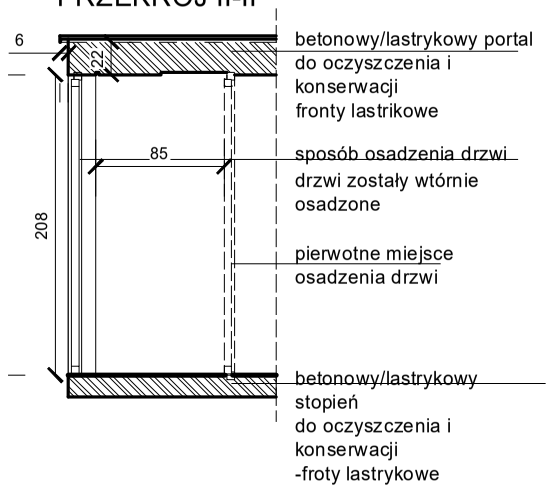

PORTAL I

PRZEKRÓJ I-I

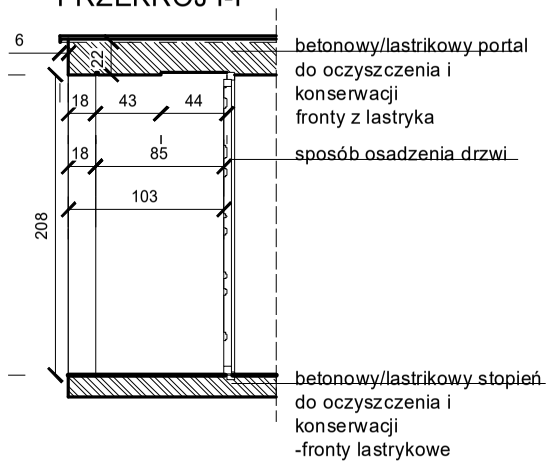

PORTAL I

WIDOK

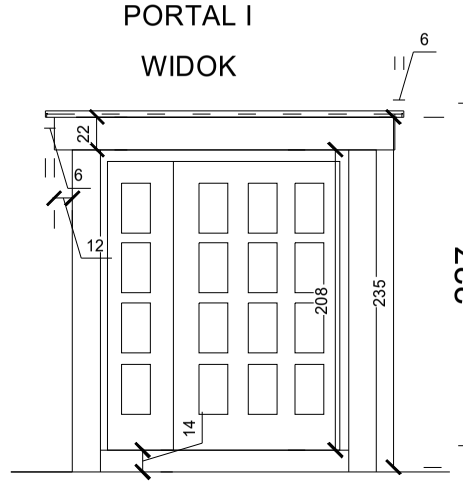

WIDOK Z BOKU

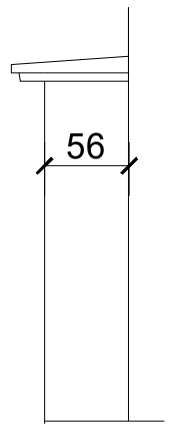

LASTRYKOWY ELEMENT
DEKORACYJNY

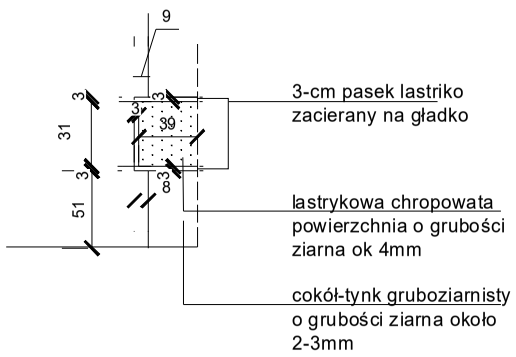

GZYMS BETONOWY

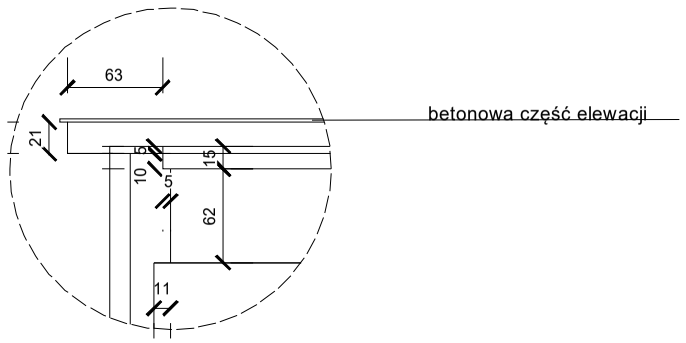

BARBARA FILIPOWSKA B.V.F.K STUDIO, UL. ROZRYWKA 20/12 31-419 KRAKÓW					B.V. F.K STUDIO
Inwestor	**Zarząd Budynków Komunalnych w Krakowie, ul. Bolesława Czerwieńskiego 16, 31-319, Kraków**				
Obiekt i adres	**Przychodnia zdrowia, Os. Na Skarpie 32 Kraków, działka nr 187/1, obr. ew. 47, jedn. ew. Nowa Huta**				
Temat	**Projekt termomodernizacji budynku przychodni zdrowia przy Os. Na Skarpie 32 obejmujący: ocieplenie elewacji, wymianę okien i drzwi zewnętrznych, remont dachu polegający na dociepleniu stropodachu oraz remoncie instalacji co oraz odgromowej**		**Branża**	**ARCHITEKTURA**	
Treść rysunku	INWENTARYZACJA, ELEWACJA FRONTOWA-detale	**Nr uprawnień**	**Podpis**	**Data**	**01.2016**
Autor opracowania	**mgr inż. arch Barbara Filipowska**	**MPOIA/21/2011**		**Skala**	**1:50**
				Nr Rys.	**01'**